GALA

Elysium

Moderne og funksjonelle linjer, streng og essensielle: den kompromissløse kvalitet

Hengsel med justering

Håndtak og hengsel design Marco Pellici

Glassbehandling

CRYSTAL CLEAR TREATMENT
Lett å rengjøre. Kalk og bakteriefritt

PVD CHROME FINISH
Null utslipp,100% miljøvennlig. Anti Scale, antibakteriell, økologiske, lang tidsbevarende blanke profiler

GALA **2P**

COLLEZIONE Elysium

Dusj dør, 1 hengslet dør + 1 fastfelt på linje for nisje.

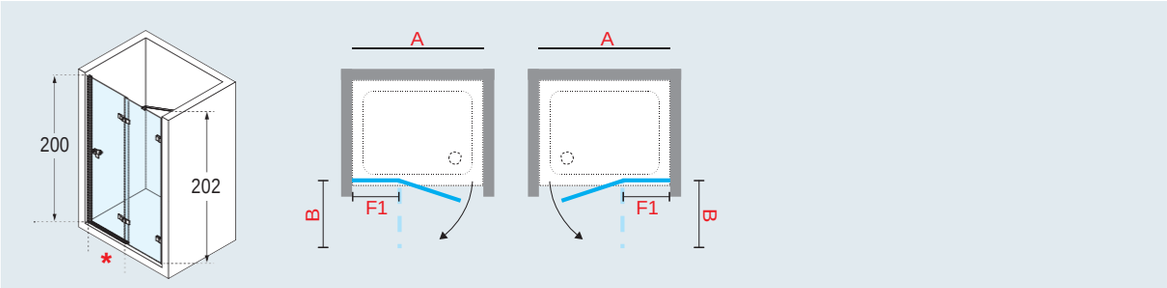

Mål							Venstre	Høyre	Glass	Profile type
Dimensjon	Fastfelt	Inngang		Projection			S-	D-	1	K
		min	max	min	max					
A	F1	*		B					klart	Krom
Veggprofil versjon										
114,5 ⟷ 117	55	51	53	54	57	**GALA1 2P 115**	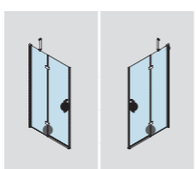			
117 ⟷ 119,5	58	51	53	54	57	**GALA1 2P 120**				
137 ⟷ 139,5	68	61	63	64	67	**GALA1 2P 140**				
157 ⟷ 159,5	78	71	73	74	77	**GALA1 2P 160**				
177 ⟷ 179,5	88	81	83	84	87	**GALA1 2P 180**				
H 150 t 210 **L** 114,5 ⟷ 180				SPECIAL		**GALA1 2P SP**				
Hengsel versjon										
114,5 ⟷ 117	55	51	53	54	57	**GALA2 2P 115**	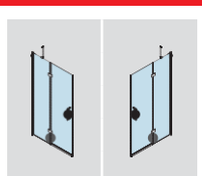			
117 ⟷ 119,5	58	51	53	54	57	**GALA2 2P 120**				
137 ⟷ 139,5	68	61	63	64	67	**GALA2 2P 140**				
157 ⟷ 159,5	78	71	73	74	77	**GALA2 2P 160**				
177 ⟷ 179,5	88	81	83	84	87	**GALA2 2P 180**				
H 150 t 210 **L** 114,5 ⟷ 180				SPECIAL		**GALA2 2P SP**				

HOW TO CHOOSE YOUR PRODUCT USING THE CODES:
EJEMPLO DE CÓDIGO:

GALA12P115S-1K = GALA12P115 + S- + 1 + K

200 cm | **8** mm | **2,5** cm | p. **17**

GALA **2P+F**

COLLEZIONE Elysium

Hjørneløsning. Dør+fastfelt + sidefastfelt

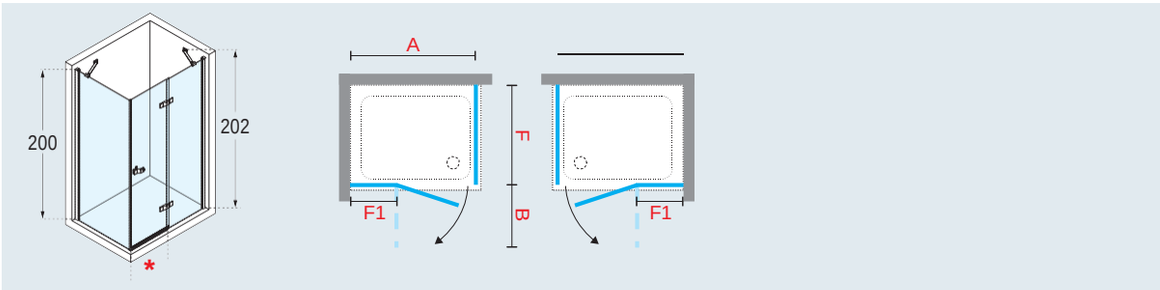

Mål						Code	Venstre	Høyre	Glass	Profile type
Actual dimensions *Extensibilidad*	Fixed panels *Fijo frontal*	Access *Entrada* min	Access *Entrada* max	Projection *Espacio de apertura* min	Projection *Espacio de apertura* max		S-	D-	1	K

WALL PROFILE VERSION/Veggprofil versjon

DOOR / *PUERTA*

A	F1	*		B					Klart	krom
113,5 ⟷ 116	55	51	53	54	57	**GALA1 2PF 115**	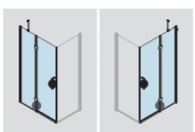			
116 ⟷ 118,5	58	51	53	54	57	**GALA1 2PF 120**				
136 ⟷ 138,5	68	61	63	64	67	**GALA1 2PF 140**				
156 ⟷ 158,5	78	71	73	74	77	**GALA1 2PF 160**				
176 ⟷ 178,5	88	81	83	84	87	**GALA1 2PF 180**				
H 150 t 210 **L** 113,5 ⟷ 180				SPECIAL		**GALA1 2PF SP**				

Sidefastfelt

F										
66 ⟷ 68,5	-	-	-	-	-	**GALA1 F 70-**	-	-		
71 ⟷ 73,5	-	-	-	-	-	**GALA1 F 75-**				
76 ⟷ 78,5	-	-	-	-	-	**GALA1 F 80-**				
86 ⟷ 88,5	-	-	-	-	-	**GALA1 F 90-**				
96 ⟷ 98,5	-	-	-	-	-	**GALA1 F 100-**				
106 ⟷ 108.5	-	-	-	-	-	**GALA1 F 110-**				
116 ⟷ 118.5	-	-	-	-	-	**GALA1 F 120-**				
H 150 t 210 **L** 26 ⟷ 121				SPECIAL		**GALA1 F SP**				

Hengsel versjon

DØR

A	F1	*		B					Clear *Transparente*	Chrome *Cromo*
113,5 ⟷ 116	55	51	53	54	57	**GALA2 2PF 115**	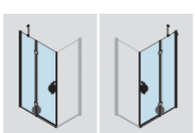			
116 ⟷ 118,5	58	51	53	54	57	**GALA2 2PF 120**				
136 ⟷ 138,5	68	61	63	64	67	**GALA2 2PF 140**				
156 ⟷ 158,5	78	71	73	74	77	**GALA2 2PF 160**				
176 ⟷ 178,5	88	81	83	84	87	**GALA2 2PF 180**				
H 150 t 210 **L** 113,5 ⟷ 180				SPECIAL		**GALA2 2PF SP**				

Sidefastfelt

F										
68 ⟷ 68,5	-	-	-	-	-	**GALA2 F 70-**	-	-		
73 ⟷ 73,5	-	-	-	-	-	**GALA2 F 75-**				
78 ⟷ 78,5	-	-	-	-	-	**GALA2 F 80-**				
88 ⟷ 88,5	-	-	-	-	-	**GALA2 F 90-**				
98 ⟷ 98,5	-	-	-	-	-	**GALA2 F 100-**				
108 ⟷ 108.5	-	-	-	-	-	**GALA2 F 110-**				
118 ⟷ 118.5	-	-	-	-	-	**GALA2 F 120-**				
H 150 t 210 **L** 26 ⟷ 121				SPECIAL		**GALA2 F SP**				

Hvordan velge produktet: GALA12PF115S-1K = GALA12PF115 + S- + 1 + K

200 cm | **8** mm | **2,5** cm | **Bracket version** for side panel only **0,5** cm

p. **17**

STØTTESTAG

STANDARD STØTTESTAG (inkludert)

Støttestag

Tilvalg

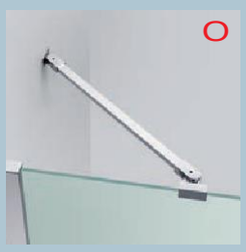

Bevegelig støttestag

1 swinging support bar of 100/150/150 cm størrelser

Barra de 100 /150/180 cms

Profil	cm	kode
White *Blanco*		**R80KUOR100-D**
Silver	100	**R80KUOR100-B**
Chrome *Cromo*		**R80KUOR100-K**
White *Blanco*		**R80KUOR150-D**
Silver	150	**R80KUOR150-B**
Chrome *Cromo*		**R80KUOR150-K**
White *Blanco*		**R80KUOR180-D**
Silver	180	**R80KUOR180-B**
Chrome *Cromo*		**R80KUOR180-K**

Set 2 støttestag

- 2 stag a 150 cm
- 1 veggfeste
- 2 glass klemmer
- 1 stenger

- *2 barras de 150 cms ajustables a medida*
- *2 piezas de fijación a pared*
- *2 piezas de fijación al cristal*
- *1 pieza de unión entre barras*

Profile *Color perfil*	Code *Código*	Price *Precio*
White *Blanco*	**R80KUORT150-D**	
Silver	**R80KUORT150-B**	
Chrome *Cromo*	**R80KUORT150-K**	

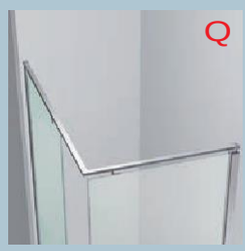

EVO fixing system

- 1 front bar of 180 cm
- 1 side bar of 120 cm
- 2 clamps
- 1 angular union

Nuevo sistema estabilizador EVO

- Barra frontal de 180 cms
- Barra lateral de 120 cms
- Piezas para sujeción a pared
- 1 pieza para la unión angular

Profile *Color perfil*	Code *Código*	Price *Precio*
Silver	**KUADHSF-B**	
Chrome *Cromo*	**KUADHSF-K**	

Eksempler kombinasjon av støttestag

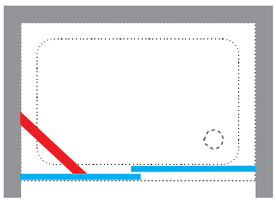

For denne kombinasjon:
O 1 bevegelig støttestag

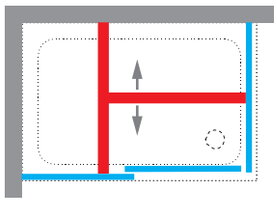

For denne kombinasjon:
8 T kombinasjon

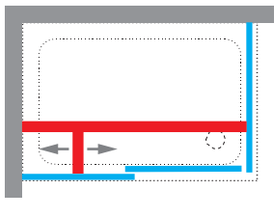

For denne kombinasjon:
8 "T" kombinasjon

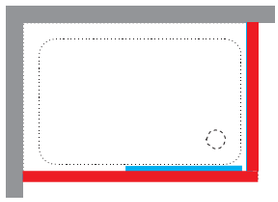

For denne kombinasjon:
Q Evo monteringskit

TECHNICAL DATA

GLASS TYPES / *CRISTAL* (EUROPEAN STANDARDS UNI EN 14428)

Clear
Transparente
COD. 1

PROFILE FARGER

Chrome
COD. K

HÅNDTAK

Krom metal håndtak
Justering 30mm

MÅL PROFILER

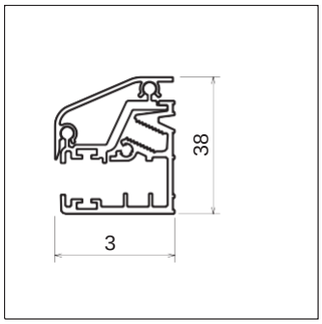

VEGG
GALA A / G / 1B / 2P / 2A / R
KP01GAMO-K

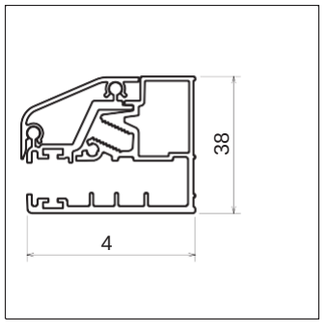

VEGG
sidefastfelt
KP01GA1FI-K

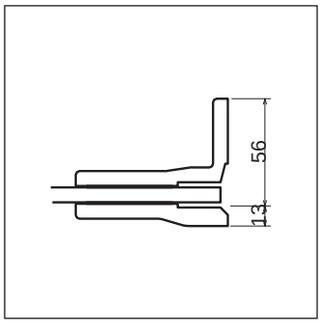

VEGGFESTE FOR ALLE MODELLER MED FESTEWALL
SFGA2MO1-K

HVORDAN MÅLE

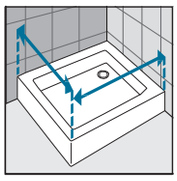

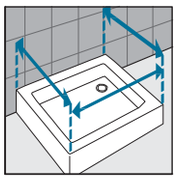

Måles fra vegg til utvendig dusjkar/veggprofil. Etter ferdig flislagt.

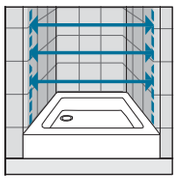

.